Unsere Jobs sind wie unsere Werkzeuge
EINZIGARTIG

Zur Verstärkung unseres Teams suchen wir:
CNC-Werkzeugschleifer (m/w/d)

Aufgabengebiet:

- Herstellung von Präzisionswerkzeugen aus Hartmetall und HSS
- Prüfung der Werkzeuge auf Nachschleifbarkeit sowie Durchführung des Nachschliffs
- Erstellen der Schleifprogramme im Walter-Tool-Studio
- Einrichten und bedienen modernster Walter Schleif- und Messmaschinen
- Optimierung der laufenden Prozesse
- Umfassende Qualitätskontrollen

Ihr Profil:

- abgeschlossene technische Berufsausbildung
- erste Erfahrung mit Zerspanungswerkzeugen wäre wünschenswert
- Eigeninitiative und Freude an Teamarbeit Flexibilität und Bereitschaft zum 2-Schichtbetrieb

Wir bieten:

- Familiäre Unternehmenskultur und kurze Kommunikationswege
- Vielseitige technische Aufgaben
- Eigenverantwortliches Arbeiten
- Wechselnde Herausforderungen
- Weiterentwicklungsmöglichkeiten
- Umfassende Einarbeitung
- Attraktive Vergütung und Sozialleistungen
- Fahrtkostenzuschuss

Haben wir Ihr Interesse geweckt? Dann rufen Sie einfach an oder kommen bei uns vorbei.
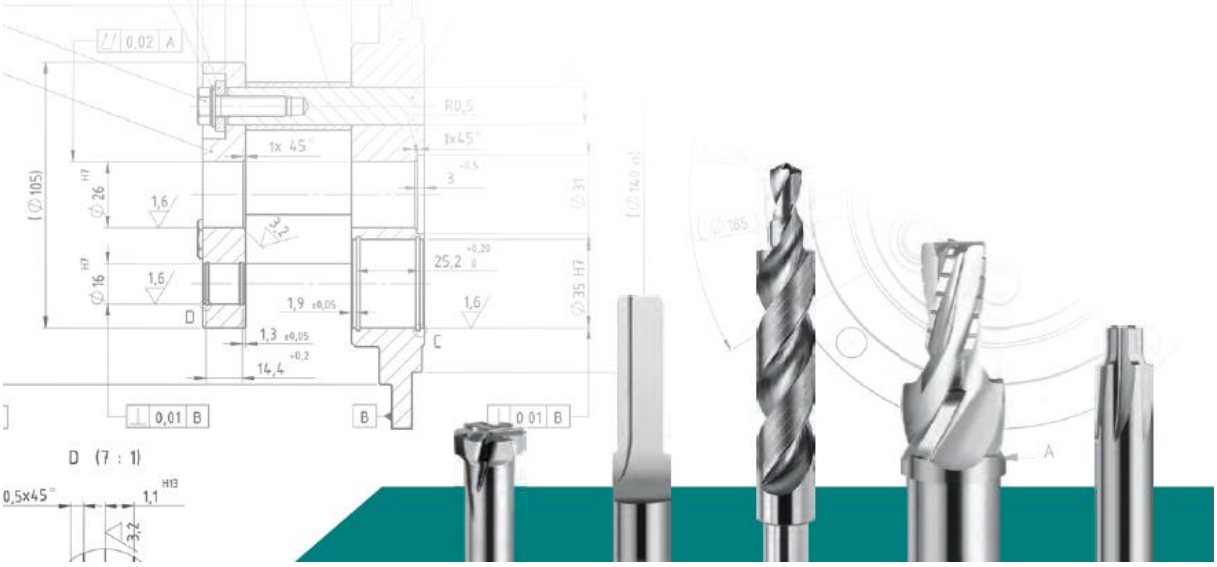
GEM Müllerleile GmbH – Am Galgenfeld 6 – 77736 Zell a.H. – 07835/547590 – info@gem-sonderwerkzeuge.de